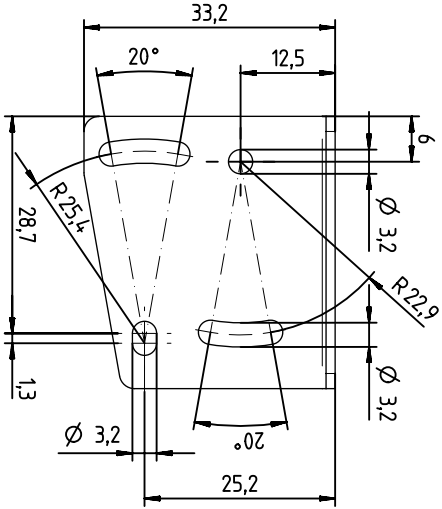
33,2
20°
12,5
6
28,7
R 25,4
Ø 3,2
R 22,9
1,3
Ø 3,2
Ø 3,2
20°
25,2

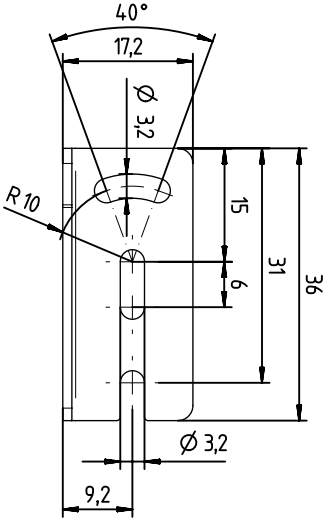
40°
17,2
Ø 3,2
R 10
15
6
31
36
Ø 3,2
9,2